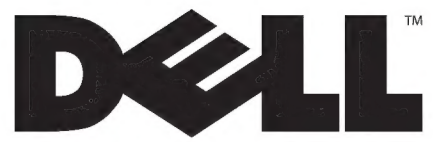

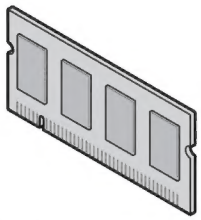

7330 Mono Laser Printer
Adding Memory

Ajout de mémoire • Aggiunta di memoria • Aufrüsten des Speichers • Adición de memoria

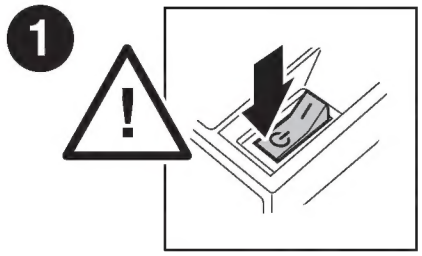

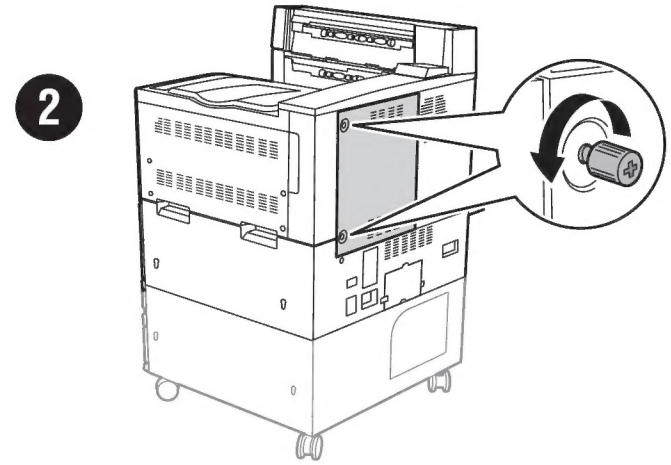

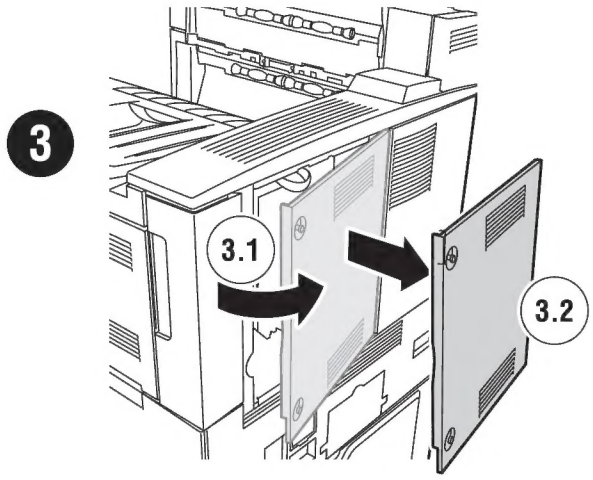

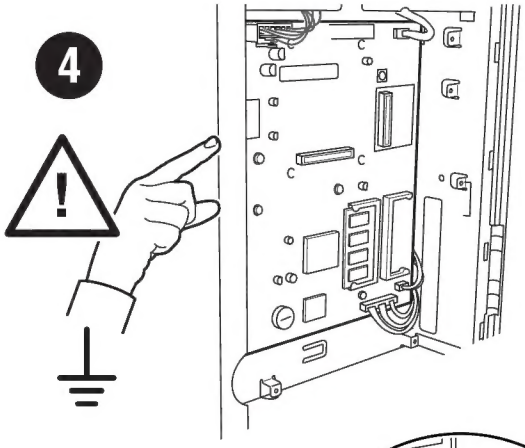

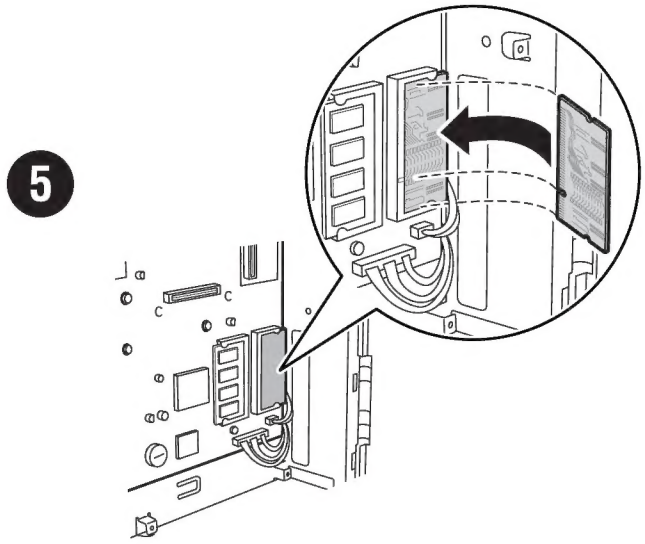

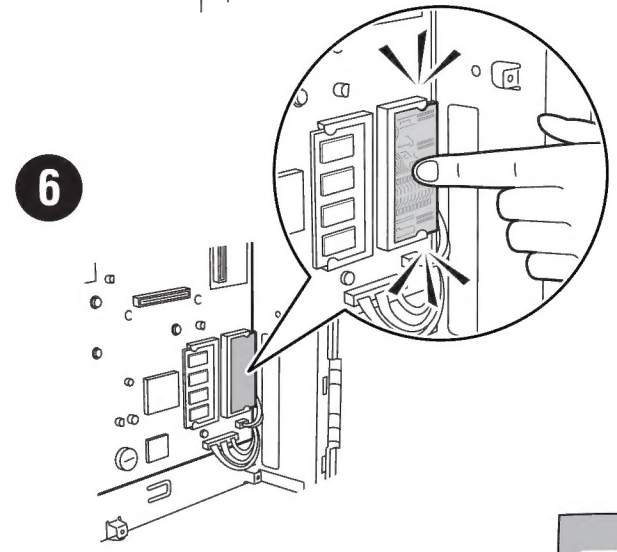

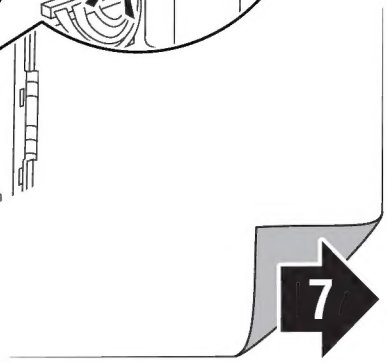

7

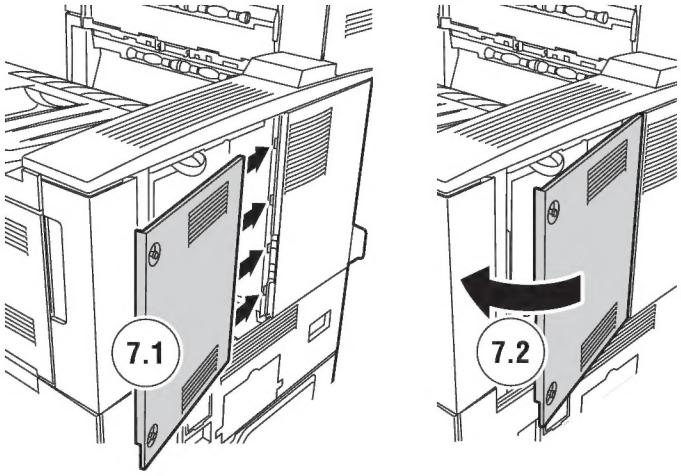

8

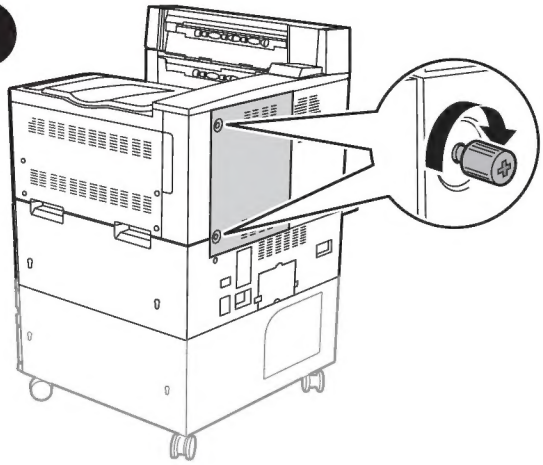

9

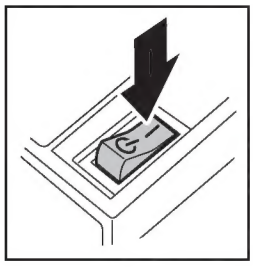

10

Confirm installation

Confirmez l'installation
Confermare l'installazione
Installation bestätigen
Confirmar instalación

Print Configuration Page
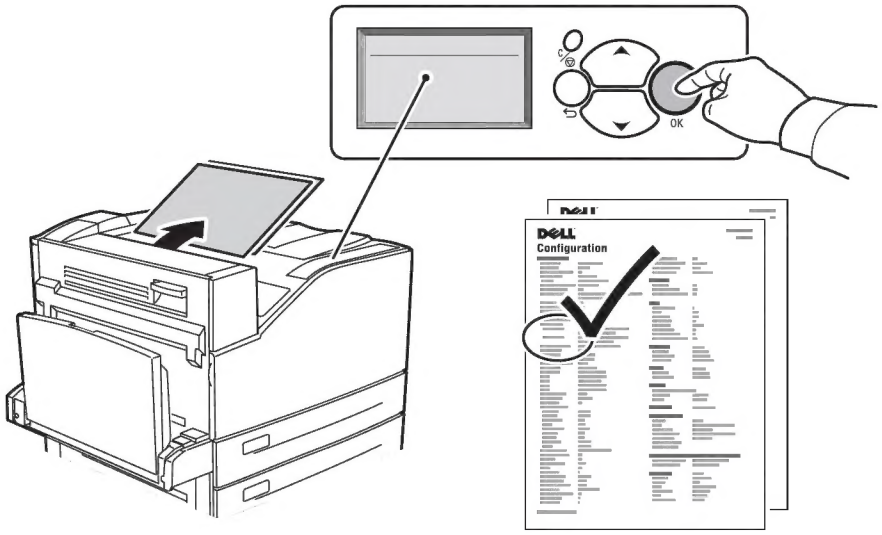
Imprimez la page de configuration
Stampare la pagina di configurazione
Konfigurationsseite drucken
Imprimir página de configuración